アクアAQ−14SB（MI）

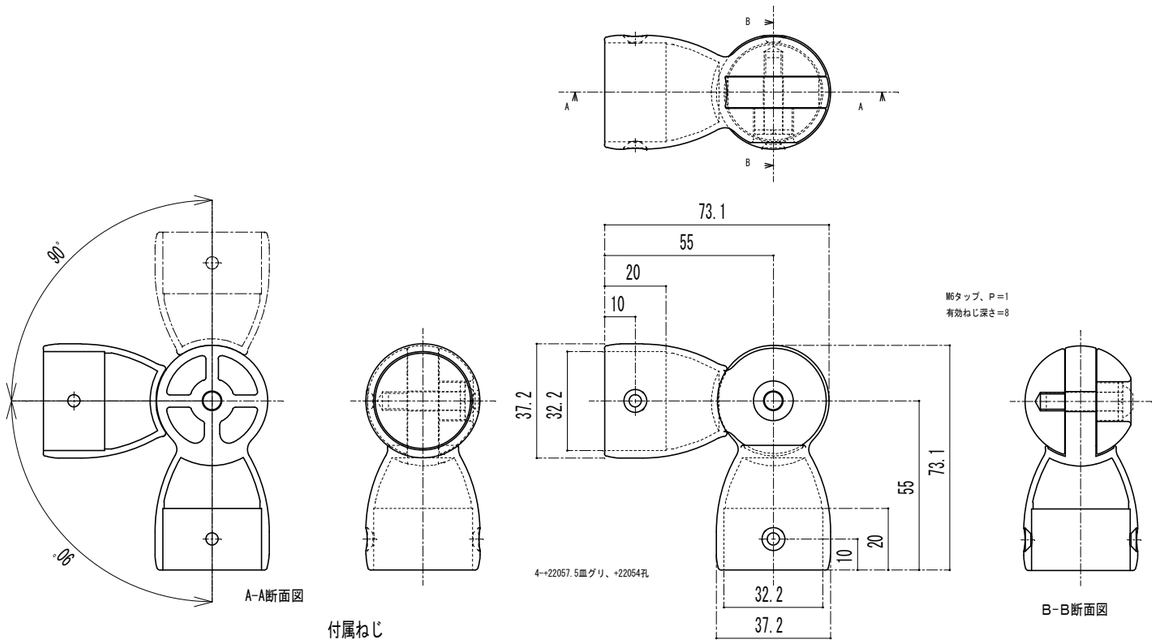

付属ねじ
手すり取付：⊕　皿ﾄﾞﾘﾙねじ3.5×13　4本

アクアレール自在ジョイント詳細図

AQ-14SB(MI)

注意　金具を手すり棒や柱等にﾋﾞｽ止めする際には必ず下穴をあけてください。

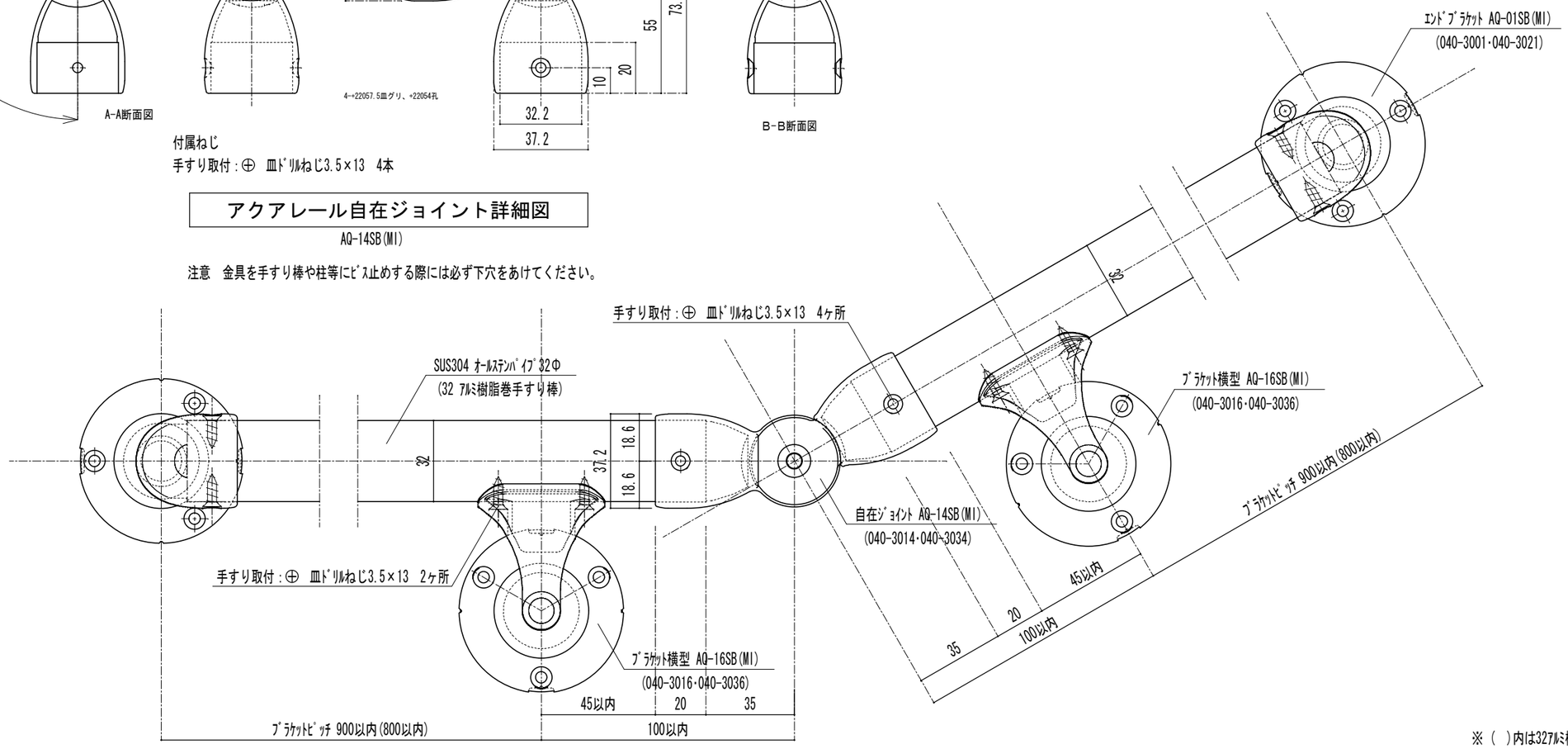

※（　）内は32ｱﾙﾐ樹脂巻手すり棒を示す。

品番	名称	数量	材質	表面処理	備考	記事

名称	ﾊﾞｳﾊｳｽｱｸｱﾚｰﾙ自在ｼﾞｮｲﾝﾄ納まり詳細図 形式　笠木:ｵｰﾙｽﾃﾝﾚｽﾊﾟｲﾌﾟ32φ 笠木:ｱﾙﾐ樹脂巻手摺棒32φ	製図月日	11.09.30	承認	検図	設計	製図
図番	AQ-14SB(MI)	尺度	1/2	マツ六株式会社 MaZROC CO.,LTD.			